MEIKO
The clean solution

UPster U / UPster H

So geht sauber!

Profi-Spültechnik für eine neue Generation

UPster

Der perfekte Einstieg zu mehr Sauberkeit

Nur das Beste.
Aber ja nicht kompliziert.

MEIKO *UPster* bietet saubere Technik scharf kalkuliert. Damit starten Youngsters und clevere Profis in eine glänzende Zukunft. Genießen Sie die besonderen UPster Benefits: · einfacher Bestell- und Lieferprozess · universell einsetzbar · modernes Design · zusätzliches drittes Spülprogramm · bewährte MEIKO Profitechnik, wie z.B. die MIKE-Steuerung für besten Bedienkomfort

UPster U Serie
Unter Tisch, aber weit über der Norm

The clean solution

Die Untertisch-Serie MEIKO *UPster U* zieht bereits alle Register professioneller Spültechnik: effiziente Waschleistung, komfortable Bedienung, höchste Flexibilität und optimales Preis-Leistungs-Verhältnis. Der ideale Partner in der Spülküche. Einfach anschließen und los geht's!

UPster U 400

Gläser und Geschirr – zackig blitzblank!

Einfach und komfortabel zu bedienen – mit intuitivem Display und digitalen Anzeigen. Doppelwandig isoliert für optimale Wärmedämmung und minimalen Energieverbrauch. Anders gesagt: Wow!

Einschubhöhe
H 300 mm
Abmessungen
H 700–730 mm,
B 460 mm, T 600 mm
Korbmaß
400 x 400 mm
Leistung
bis zu 30 Körbe/h

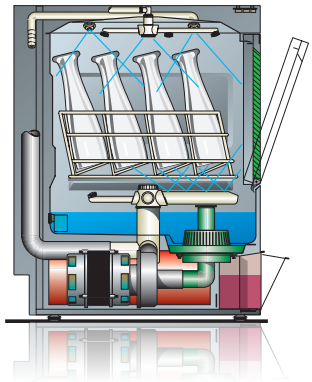

Besonders hervorzuheben:

- **Hygienesicherheit durch digitale Temperaturanzeigen** für Wasch- und Klarspültemperaturen
- **Vollelektronische Steuerung** mit leichtem und schnellem Servicezugang
- **3 Programmlaufzeiten**
- **Öko-Filter-System** für beste Spülergebnisse durch hervorragende Laugenfilterung und optimale Tankwasserregenerierung
- **Doppelwandiger Aufbau** mit zusätzlicher Isolierung der Tür, Wärme- und Geräuschdämmung
- **Wasch- und Klarspülsystem** oben und unten
- **Gezogene Waschkammer** mit integrierten Korbführungen
- **Waschpumpe** mit gläserschonendem **Sanftanlauf**
- **Rückwandverkleidung aus Edelstahl**
- **Komplettes Anschluss-Set** für Wasser, Abwasser und Strom
- **400 V / 230 V – vor Ort änderbar**

- *UPster U 400*:
  Einschubhöhe von 300 mm –
  für große Weizenbiergläser geeignet

- *UPster U 500*:
  Hervorragendes Waschen auch großer Teller und Tabletts durch große Einschubhöhe von 320 mm

- *UPster U 500S*:
  Integrierte Wasserenthärtung EW 10

UPster U 500

Wirtschaftswunder für unter die Theke

The clean solution

Die *UPster U 500* packt auch größeres Spülgut – und bietet das beste Reinigungsergebnis ihrer Klasse.
Die Features sprechen für sich:
komfortables Selbstreinigungsprogramm, Sanftanlauf für sehr schonendes Waschen. 3 Programmlaufzeiten, überzeugende Verbrauchswerte. Anders gesagt: Sie dürfen sich wundern!

Einschubhöhe
H 320 mm
Abmessungen
H 820–850 mm,
B 600 mm, T 600 mm*
*bei eingebauter Wasserenthärtung 665 mm
Korbmaß
500 x 500 mm
Leistung
bis zu 30 Körbe/h

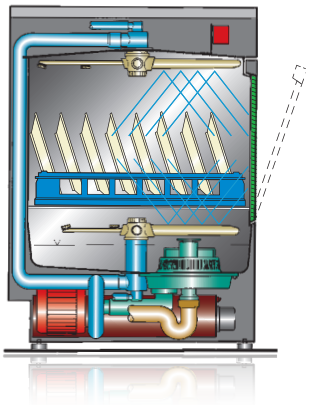

***UPster*-Abmessungen**

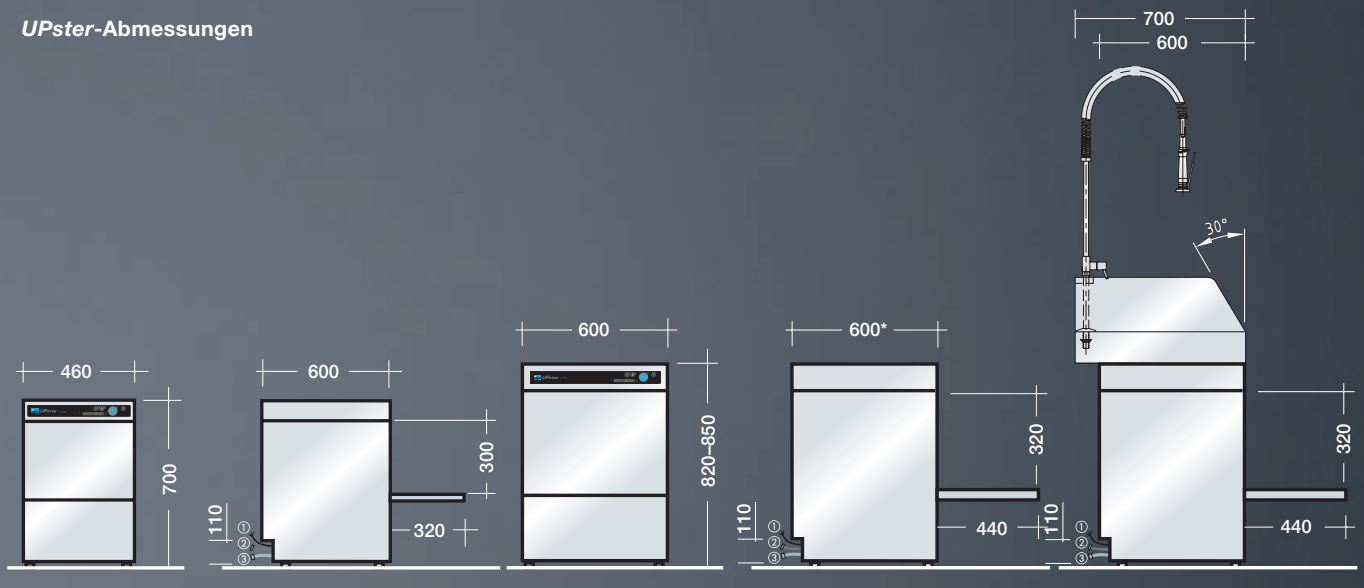

UPster U 400

UPster U 500

***UPster U 500* mit Vorspülaufsatz (optional)**

UPster

Der perfekte Einstieg zu mehr Power

Alles muss passen. Auf den Cent genau.

Eine neue Generation ist am Start: MEIKO *UPster* liefert die Spültechnik. Technisch *state of the art,* ökonomisch ideal für Starter. Und wie immer bei *UPster* gilt: einfach anschließen und los geht´s. Kompliziert gibt´s nicht!

UPster H

Spülen mit Durchschubkraft

The clean solution

Manchmal braucht man einfach mehr Power in der Spülküche: die *UPster H* bringt's. Die moderne Durchschubtechnik macht's möglich. Und das auf ganz komfortable Art und Weise: Es spült sich wie von selbst. Jetzt einfach loslegen!

UPster H 500
Versöhnt Mensch und Umwelt

Super Spülkomfort in Rekordzeit: *UPster* spült mit voller Power – und bestem Komfort. Keine Dampfschwaden beim Öffnen, bequeme Programmstartautomatik.

Schafft auch hohes Spülgut wie z.B. große Teller, Platten und Tabletts (Einschubhöhe 440mm)

Einschubhöhe
H 440 mm
Abmessungen
H 2050/2288* mm,
B 635 mm, T 750 mm
*bei optionaler AirBox *AktivAir*
Korbmaß
500 x 500 mm
Leistung
bis zu 40 Körbe/h

Besonders hervorzuheben:

- **Haube an der Rückseite offen** – verhindert Belästigung durch Dampfschwaden
- **Haubenstartautomatik** – einfach Haubenbügel drücken
- **Wasch- und Klarspülsystem** aus Edelstahl
- **Tiefgezogener Waschtank** mit 22 Liter Inhalt
- **Schrägdecke mit umlaufender Wasserrinne** – kein lästiges Nachtropfen der Waschlauge auf das Geschirr
- **Reinigungsfreundlicher Innenraum** – keine störenden Leitungen im Spülraum

- *UPster H 500S*:
  Integrierte Wasserenthärtung EW 10

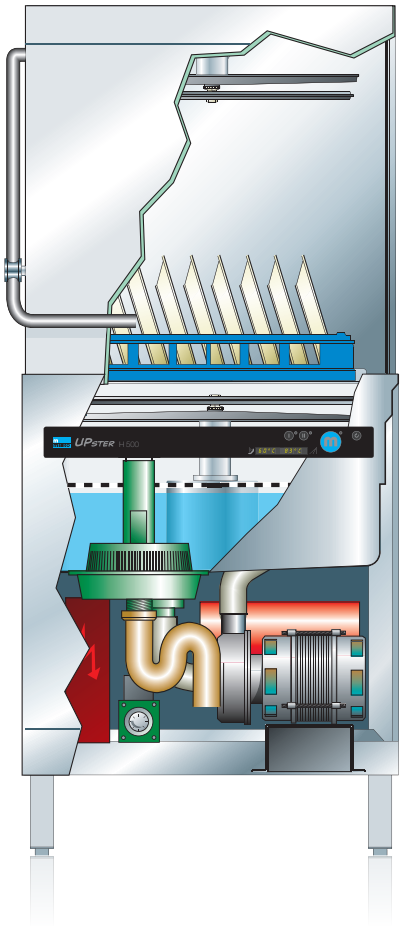

Wrasenbehandlung AirBox *AktivAir* (optional): Topkomfort in der Spülküche

- zentrale Wrasenbehandlung
- deutliche Reduzierung der Wrasenbelastung
- keine Wrasenbelastung des Spülpersonals
- integrierte Kondensatabführung
- spülprogrammgesteuertes Anlaufen der Absaugung
- zeitgesteuerter Nachlauf
- ohne Filtertechnik – wartungsfrei

***UPster*-Abmessungen**

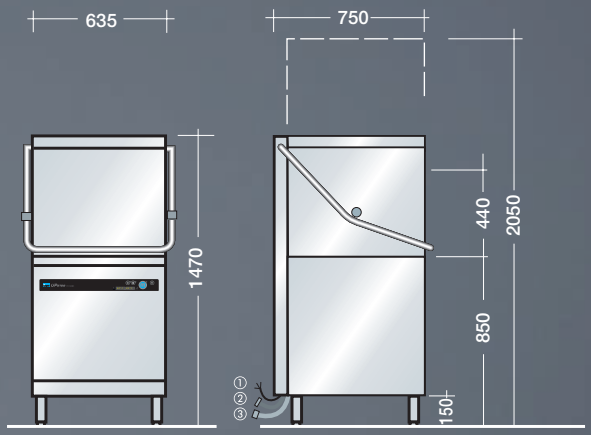

UPster H 500

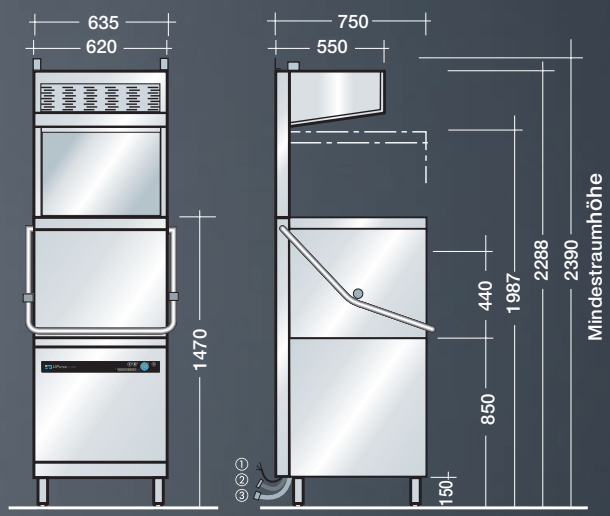

UPster H 500 mit AirBox *AktivAir* (optional)

UPster U / UPster H

Wow: Ein Blick auf die Details sagt alles

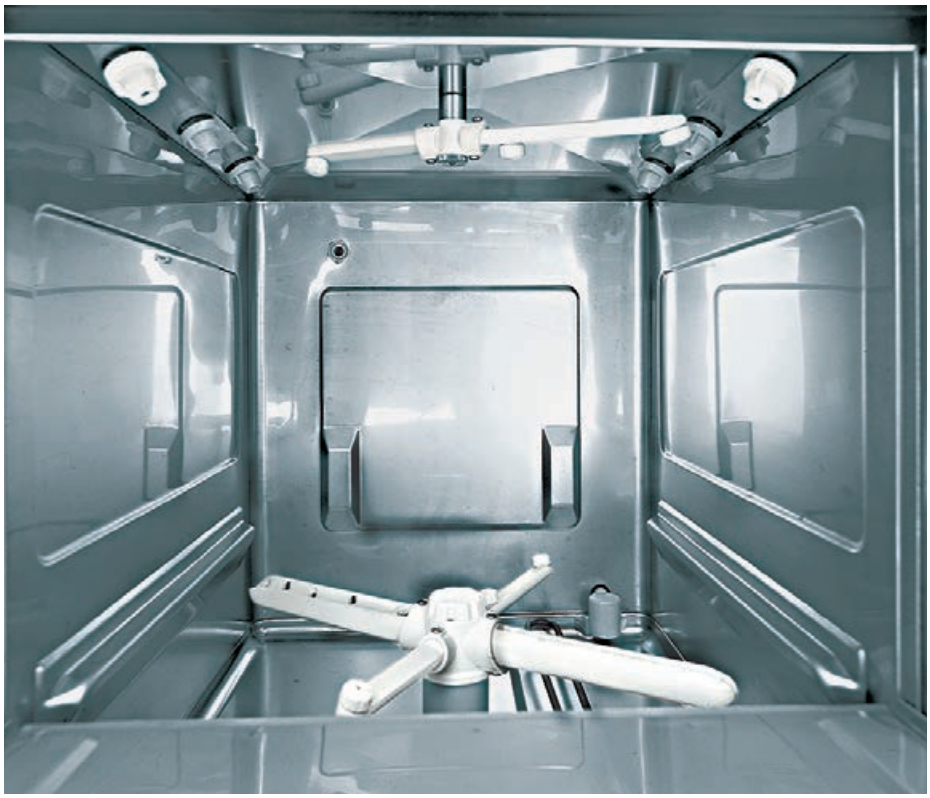

UPster U 400 Sauber aufgeräumte Profi-Waschkammer: Robuste Technik und bestes Material sichern hohe Reinigungsqualität, super sparsame 11 Liter passen in den Waschtank.

UPster U 500S So sieht fortschrittliche Technik aus: stabile Korbführungen und ungehinderter Zugang zum Ökofilter-System und zum Waschtank, mit besonders hygienefreundlichen Rundungen.

UPster U 500S und UPster H 500S Die flexibel steuerbare integrierte Wasserenthärtung EW 10 ist ein Highlight der MEIKO Technik: Damit ist das Bedienpersonal immer Herr der Lage. Die Voranzeige meldet frühzeitig die nahende Erschöpfung der Enthärtung. Die voreingestellte Reserve erlaubt dabei noch viele Waschzyklen ohne Probleme. Die Regeneration wird bewusst manuell ausgelöst – z.B. in einer Spülpause am Nachmittag. Für optimale Spüleffizienz und Regeneration zum individuell gewünschten Zeitpunkt.

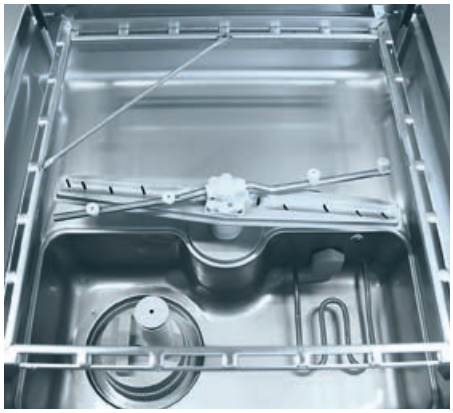

UPster H 500 Pflegefreundlich und bequem zugänglich – der nach vorne gelegte, tiefgezogene Waschtank. Wichtig: Es gibt keine störenden Rohre oder Leitungen an der Rückwand. Ideales Handling beim Ökofilter.

UPster H 500 Übersichtlicher und klarer Aufbau: Zwei funktionell gestaltete, bequem herausnehmbare Flächensiebe decken den darunter liegenden Waschtank ab.

UPster H 500 Komfortbedienung durch einen Rundumbügel – einfach Nachdrücken und das Programm startet.

UPster U 400 / UPster U 500 Praktische Vorratsbehälter für Reiniger und Klarspüler (optional). Bequem nachfüllbar und gut zu dosieren.

UPster U 400 / UPster U 500 / UPster H 500
So einfach geht das: easy going mit dem kompletten Anschluss-Set. Maschine aufstellen, anschließen, los geht's! Das mitgelieferte Anschluss-Set für Wasser, Abwasser und Strom macht einen bauseitigen Anschluss total einfach.

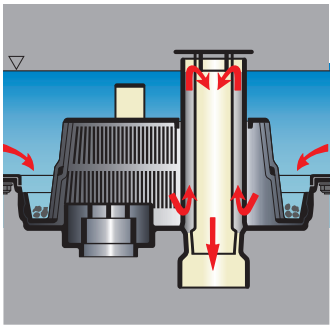

Das original MEIKO Ökofilter-System filtert in den *UPster*-Maschinen die Waschlauge: für beste Hygiene und sauberes Tankwasser.

UPster U / UPster H
Saubere Lösungen in allen Größen

MEIKO
The clean solution

Technische Daten		UPster U 400		UPster U 500		UPster H 500
		230 V	400 V	230 V	400 V	400 V
Tankheizung	kW	2,0		2,0		2,0
Boilerheizung	kW	3,0		3,0	4,5	6,0 / 9,0*
Pumpenmotor	kW	0,55		0,55		0,75
Gesamtanschluss	kW	3,7		3,7	5,2	8,9 / 11,9*
Wasserverbrauch	l/Korb	2,2		3,0		3,0
Tankinhalt	l	11,0		20,0		22,0
Einschubhöhe	mm	300		320		440
Korbmaß	mm	400 x 400		500 x 500		500 x 500
Programmlaufzeiten**	s	120/180/240		120/180/240		90/120/240
Theoretische Korbleistungen	bis zu Körbe/h	30/20/15		30/20/15		40/30/15

* Optional verstärkte Heizleistung (ohne Aufpreis)
** Bei Anschluss an Kaltwasser und/oder kurzen Korbwechselzeiten können sich die Laufzeiten zur Erreichung hygienischer Klarspültemperaturen erhöhen.
Für die Auslegung der Be- und Entlüftung der Spülküche ist die VDI 2052 zu beachten.

UPster U 400, UPster U 500
Elektroinstallation
Elektroanschluss: ① Drehstrom 3 NPE, 400 V, 50 Hz änderbar auf Wechselstrom 1 NPE, 230 V, 50 Hz.
Boiler- und Tankheizung sind gegenseitig elektrisch verriegelt. Die Schaltung entspricht den Bestimmungen des VDE.

Wasserinstallation
Die Maschinen können ohne Zwischenschaltung von Sicherheitsarmaturen an das Frischwassernetz angeschlossen werden ②.
Mindestfließdruck 2,5 bar (0,6 bar mit optionaler Drucksteigerungspumpe), Maximaldruck 5 bar.
Die Installationsvorschrift EN 1717 ist zu beachten.
③ Ablauf DN 22. (Intern in der Maschine als Siphon verlegt.)
Verlegung der Anschlussleitungen nach links, rechts oder nach unten möglich.
(1 bar = 100 kPa) (①②③ siehe Zeichnungen Seite 5)

UPster H 500
Elektroinstallation
Elektroanschluss: ① Drehstrom 3 NPE 400 V, 50 Hz.
Die Schaltung entspricht den Bestimmungen des VDE.

Wasserinstallation
Die Maschinen können ohne Zwischenschaltung von Sicherheitsarmaturen an das Frischwassernetz angeschlossen werden ②.
Mindestfließdruck 2,5 bar (0,6 bar mit optionaler Drucksteigerungspumpe), Maximaldruck 5 bar.
Die Installationsvorschrift EN 1717 ist zu beachten.
③ Ablauf DN 22. Verlegung der Anschlussleitungen nach links, rechts oder nach unten möglich.
(1 bar = 100 kPa) (①②③ siehe Zeichnung Seite 9)

Gemäß der Hygieneanforderung der DIN SPEC 10534.

MEIKO*LON*

MEIKO empfiehlt Marken-Reinigungsprodukte namhafter Hersteller.
Eine hervorragende Wahl sind **MEIKO***LON* Reinigungs- und Hygieneprodukte.

121.060.00.07.16/DE/FD/5000
Änderungen im Zuge der Weiterentwicklung vorbehalten

MEIKO Maschinenbau GmbH & Co. KG · Englerstr. 3 · 77652 Offenburg · Germany · Tel. +49 (0)781 203-0 · Fax +49 (0)781 203-1274 · www.meiko.de · info@meiko.de