Professionelle Spültechnik

MEIKO
The clean solution

DV 80.2 / DV 120.2

Reinstes Spülvergnügen mit der MEIKO Premium-Klasse

DV 80.2 und DV 120.2 – MEIKO Spülautomaten für große Leistung.
Ergonomie und Haubenautomatik garantieren reines Spülvergnügen.

DV 80.2
So macht Spülen richtig Spaß

Die MEIKO DV 80.2 ist für Speise- und Kaffeegeschirr konzipiert, aber auch als Hochleistungsautomat für Gläser bestens geeignet. Pflegefreundliche, glatte Edelstahlflächen und ein übersichtlich, klar gestaltetes Bediendisplay machen sie schon äußerlich einladend angenehm. Mit ihren inneren Werten überzeugt sie dann restlos: optimiertes Wasch- und Spülsystem, perfektioniertes Tankkonzept sowie ein einzigartiges Filtersystem. Die hochentwickelte Ergonomie und Haubenautomatik machen das Spülen mit MEIKO Technik zum reinsten Vergnügen.

DV 80.2

Der Bestseller:
zuverlässig, einfach bedienbar, tadellos saubere Spülergebnisse. Der Durchschub-Spülautomat der Premium-Klasse.

Einschubhöhe (in mm):
H 440

Korbmaß (in mm):
500 x 500

Leistung:
bis zu 60 Körbe/Std.

Komfort-Optionen:
- MEIKO *Punkt2 AirConcept*
- MEIKO *GiO-MODUL*-Technologie (Abb.)
- Haubenautomatik mit separater Taste für Haubenöffnung und -schließung
- Wasserwechselprogramm

MEIKO Technologie:

DV 120.2
Spülvergnügen hoch drei

MEIKO
The clean solution

Die MEIKO DV 120.2 ist im Unterschied zur DV 80.2 auch für die schnelle und saubere Reinigung von Arbeitsgeschirren, Töpfen, Behältern usw. entwickelt. Das elektronisch geregelte Spülkraftprogramm mit drei wählbaren Programm-Laufzeiten, drei unterschiedlichen Pumpenmotor-Leistungen sowie modernster Elektronik garantieren tadellose Reinigungsqualität und höchste Wirtschaftlichkeit. So macht MEIKO für Sie aus einem Spülautomaten gleich drei.

DV 120.2

So rechnet sich das Spülen für Sie:

- Optimale Spülkraftregelung analog zu Waschgut und Verschmutzungsgrad in drei Druckstufen:
  - **Schonprogramm** für z.B. Kaffeegeschirr
  - **Intensivprogramm** für Speisegeschirr
  - **Powerprogramm** für Küchengeräte, Töpfe usw.
- Exakte Anpassung der Motorleistung an das Spülgut, dadurch sparsamer Energieverbrauch
- Elektronisch gesteuerter Sanftanlauf der Waschpumpe vermeidet abrupt einsetzende Spüldruckdynamik, schont Spülgut und Maschine.

Einschubhöhe (in mm):
H 440

Korbmaß (in mm):
500 x 500

Leistung:
bis zu 60 Körbe/Std.

Komfort-Optionen:

- MEIKO *Punkt2 AirConcept* (Abb.)
- MEIKO *GiO-MODUL*-Technologie
- Haubenautomatik mit separater Taste für Haubenöffnung und -schließung
- Wasserwechselprogramm

MEIKO Technologie:

MiKE controlled

EWS Energie- und Wasser SPARSYSTEM

DV 80.2 / DV 120.2 mit Punkt2 AirConcept – für reine Luft und saubere Energiebilanz

Das innovative Luftmanagement mit MEIKO *Punkt2 AirConcept* (Option) bietet Abluft-Wärmerückgewinnung auf höchstem Niveau: Der heiße Wrasen wird nicht unkontrolliert in den Raum abgegeben, sondern gezielt der Wärmerückgewinnung zugeführt.
So reduziert sich die Emissionsbelastung im Raum spürbar, so angenehm war es in der

Höchste Energie-Effizienz
Integrierte Wärmerückgewinnung

Verbessertes Raumklima
Geringere Emissionen

Integrierte Selbstreinigung
Kompromisslose Hygienesicherheit

Absolut DIN-konform
Einhaltung der Temperatur- und Zeitvorgaben

Beschleunigt Eigentrocknung des Spülguts

The clean solution

Spülküche noch nie! Die warme Abluft wird wieder als Energielieferant für den Wasserkreislauf zurückgeführt: Das reduziert den Anschlusswert der Maschine um bis zu 13 % und spart beachtlich Energie und Kosten.

Entwickelt nach dem Reinheits-gebot

Betriebskosteneinsparung einer DV 80.2 mit MEIKO *Punkt2 AirConcept*

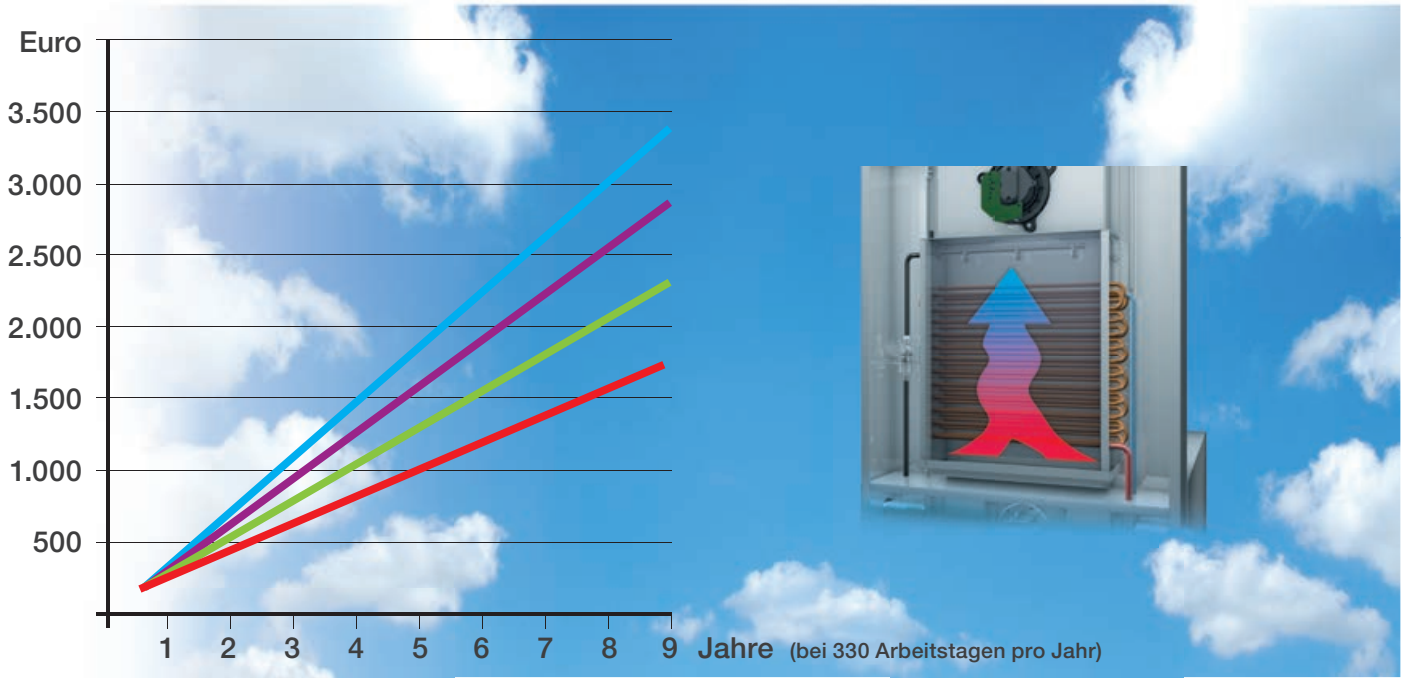

150 Körbe/Tag
125 Körbe/Tag
100 Körbe/Tag
75 Körbe/Tag

Technische Daten		DV 80.2 / DV 120.2
Selbstreinigung (ohne zusätzlichen Wasserverbrauch)		integrierte Reinigungsdüsen
Wrasenabsaugung (Programmverlängerung)	s	30
Reduzierung der Wärmeabgabe an den Raum	kW	1,3
Ablufttemperatur (bei 12 °C Wasserzulauftemperatur)	°C	ca. 25
Reduzierung der Dampfabgabe an den Raum		80 %
Reduzierung des Anschlusswertes	kW	1,5

Damit ist das Spülen besonders bequem

MIKE 2 – die MEIKO Technologie für höchsten Bedienkomfort

Serienmäßig sind die MEIKO Durchschubautomaten DV 80.2 und DV 120.2 mit der modernen Vollelektronik *MIKE 2* ausgerüstet. Ein leichtes Antippen der jeweiligen Tastfläche genügt, um eines der drei Programme zu starten. Betriebsablauf und eventuelle Status-Meldungen werden digital angezeigt. Leicht verständliche Symbole und klar angezeigte Temperaturen fürs Waschen und Klarspülen machen Bedienung und Kontrolle kinderleicht.

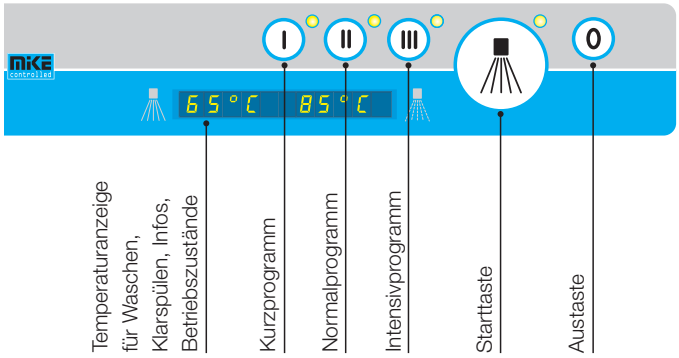

MIKE 2 – vollelektronischer Bedienkomfort mit integrierter Infrarot-Schnittstelle für die Punkt2-Generation.

Bequemer geht's nicht:
MIKE 2 ist derzeit eine der innovativsten Steuerungstechnologien für Geschirrspülmaschinen. In Verbindung mit dem intelligenten *M-Commander W* lassen sich jetzt auf einfachstem Wege Daten lesen, definieren, verändern, über PC transferieren und online dem Werk bzw. Kundendienst zur sofortigen Bearbeitung mitteilen. Das verschafft deutliche Wartungsvorteile in puncto Zeit, Arbeitsaufwand und Kosten.

Die MEIKO Haubenautomatik. Jetzt neu in der Premium-Klasse (optional)

Vollautomatischer Programmablauf mit einem Tastendruck: Spülkomfort auf Sterne-Niveau.
Das Öffnen und Schließen der Haube geschieht automatisch und eröffnet so besten Komfort und Ergonomie – darauf will man nicht mehr verzichten!

- Separate Taste für Haubenöffnung und -schließung
- Höhere Kapazitätsauslastung
- Manuelle Haubenbetätigung entfällt
- Kontinuierliche Beschickung
- Hervorragende Ergonomie

DV 80.2 / DV 120.2

Sauberkeit bis in den kleinsten Winkel

MEIKO
The clean solution

Die Komfort-Funktionen der DV 80.2 / DV 120.2 unter der Lupe

Übersichtlich: der Waschraum
Funktionell gestaltete, bequem herausnehmbare Flächensiebe decken den darunter liegenden Waschtank ab.

Sauber: das Laugenfeinfilter-System *AktivPlus*
Sorgt in Verbindung mit den Tanksieben für eine mehrfache, optimale Waschlaugenfilterung. Das bedeutet länger sauberes Tankwasser und höchste, hygienische Reinigungsqualität.

Bequeme Bedienung durch Rundum-Bügel
Bewusstes Nachdrücken bewirkt Programmstart. (Haubenstartautomatik)

Fix und sicher: die Installation
Komfortables Anschluss-Set für Wasser, Abwasser und Strom; die eingebaute Laugenpumpe erlaubt eine bauseitige Ablaufhöhe bis 700 mm.

Das ist die Höhe: 440 mm nutzbare Durchschubhöhe
Keine Probleme mit Euro-Tabletts, hohen Geschirrteilen, Bierstangen o.ä.

- Klarspüler-Dosiergerät
- 150 mm Bodenfreiheit
- hinten offene Haube verhindert Arbeitsbelästigung durch Dampfschwaden
- Temperaturabhängige Waschzeitenverlängerung, Hygienesicherheit unter allen Betriebsbedingungen.
- Tankinhalt 22 Liter, schnelle Betriebsbereitschaft, geringe Betriebskosten, schnelle Tankregenerierung.
- Effektives Klarspülsystem, lediglich 2,6 Liter Wasserverbrauch je Spülgang.
- CrNi-Schaltkasten
- Kundenfreundlicher Service: ideale Zugänglichkeit, übersichtliche Installation, hohe Zuverlässigkeit (Schutzart IP X5) mit Premium-Service und Kundendienst von MEIKO.
- Geprüfte Qualität.

Auf Wunsch liefern wir Ihnen zudem integrierte Wasseraufbereitungstechnik bester Qualität.

DV 80.2 / DV 120.2

Alles drin, alles dran

Alle Vorteile der MEIKO Spültechnologie auf einen Blick

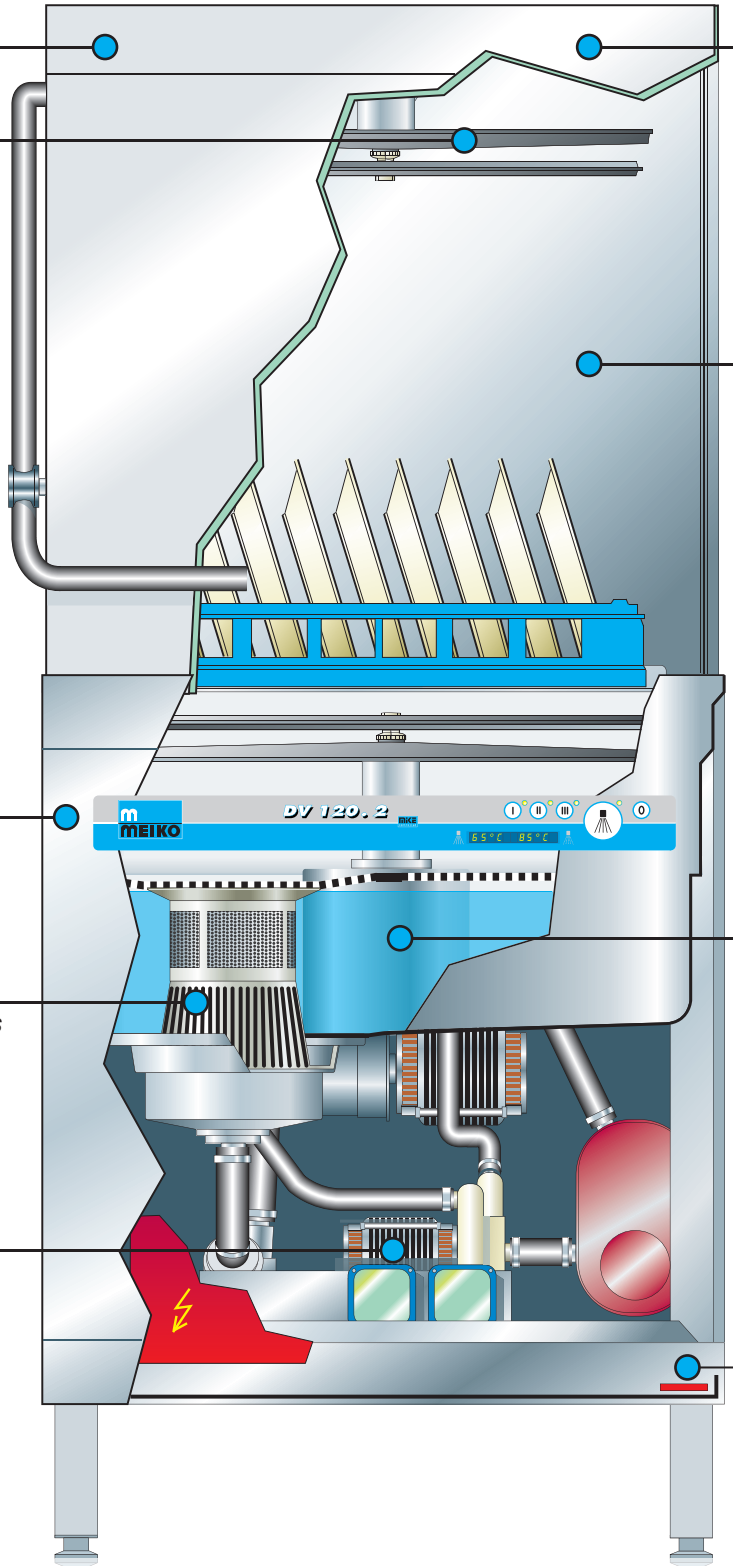

Haube doppelwandig isoliert

CrNi-Wasch- und Spülsystem von oben und unten

Vollelektronischer Programmablauf
mit übersichtlichem Bediendisplay und Infrarot-Schnittstelle

Laugenfiltersystem *AktivPlus*
Hervorragendes Reinigungsergebnis durch mehrfach gefiltertes Tankwasser

Drucksteigerungspumpe
für netzdruckunabhängiges Klarspülergebnis – dadurch immer konstante Klarspültemperatur und -menge

Schrägdecke
und umlaufende Wasserrinne verhindern lästiges Nachtropfen der Waschlauge auf das Waschgut

Reinigungsfreundlich
durch glatte Innenwände

Tiefgezogener, vorne liegender und damit pflegeleichter **Waschtank mit nur 22 Liter Inhalt**

Aqua-Stop-System mit Bodenwanne

The clean solution

AktivPlus – das MEIKO Laugen-filtersystem

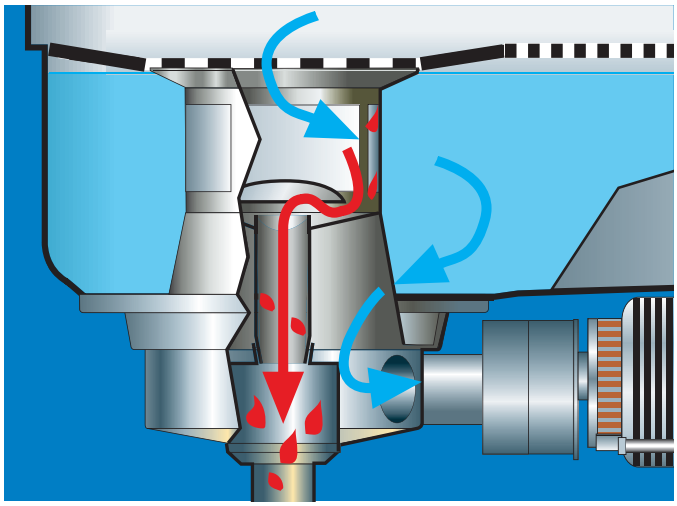

Hervorragendes Reinigungsergebnis durch mehrfach gefiltertes Tankwasser.

Das Wasserwechselprogramm (Option)

Mit nur einem Tastendruck wechseln Sie das Wasser im Tank, um unmittelbar danach mit neuem, frischem Wasser weiterzuspülen. Vollautomatisch und unkompliziert – für ein hygienisch sicheres und optimales Spülergebnis

Safety first

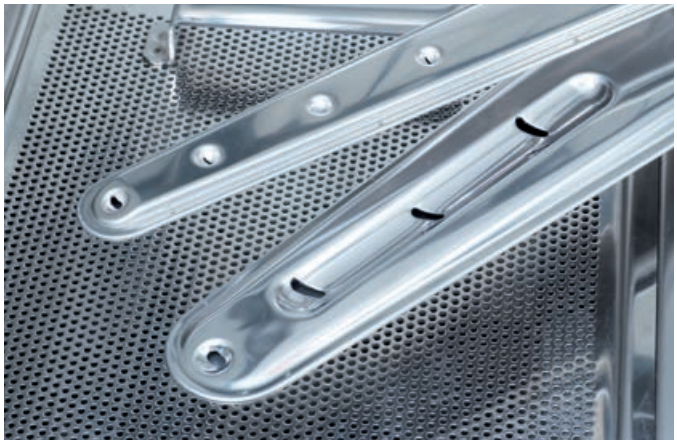

Nur robuste Technik und bestes Material sichern die hohe Reinigungsqualität. Chrom-Nickel-Stahl auch für die Wasch- und Klarspülarme war uns deshalb gerade gut genug dafür.

EWS – so spart MEIKO mehr Wasser und Energie

EWS - für ein erstklassiges, wirtschaftliches und ökologisches Spülergebnis.

EWS ist die konsequente Umsetzung höchsten Spülkomforts in hygienischer und ökologischer Hinsicht mit der überlegenen MEIKO Laugenfeinfiltertechnik *AktivPlus* – sie schafft eine bisher nicht gekannte „Reinheit“ der Waschlauge. Das glänzende Ergebnis: hervorragende Sauberkeit bei extremer Sparsamkeit (nur noch 2,6 Liter frisches Wasser je Spülgang erforderlich).

ADT – Wohldosiert spülen (DV 80.2)

- keine Verschleißteile
- dauerhaft zuverlässig
- sicheres Reinigungsergebnis
- automatische Schnellentlüftung, z.B. nach Behälterwechsel
- optische Funktionskontrolle
- selbstansaugend (bis 0,6 m Höhendifferenz)
- keine Erwärmung des Reinigers
- automatische Leerstandserkennung, daher keine zusätzliche Sonde im Vorratsbehälter erforderlich.

Aqua-Stop-System mit Bodenwanne

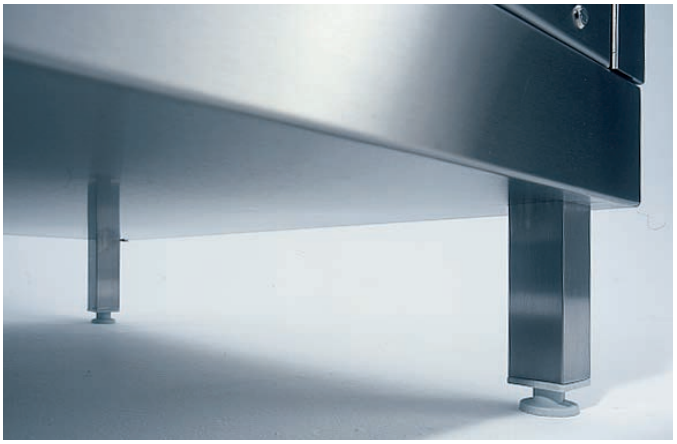

Hohe Betriebssicherheit dank automatischer Leckwasserkontrolle, optimaler Schutz aller Einbauteile.

Highlights der MEIKO Spültechnologie

Sauber und perfekt. MEIKO *GiO-MODUL* – das Umkehr-Osmose-System für erstklassige Wasseraufbereitung.
Das revolutionäre *GiO-MODUL* schafft dank seiner Umkehr-Osmose-Technologie mit einem Reinheitsgrad von ca. 98 % annähernd voll entsalztes Wasser. Und sorgt – wirtschaftlich und umweltfreundlich zugleich – für optimal glänzende, saubere und hygienisch einwandfreie Spülergebnisse.

- kompakteste Abmessung
- mit komplettem Anschluss-Set
- vollständig integriert in die Steuerung des Spülautomaten
- inkl. Konsole an der Maschine

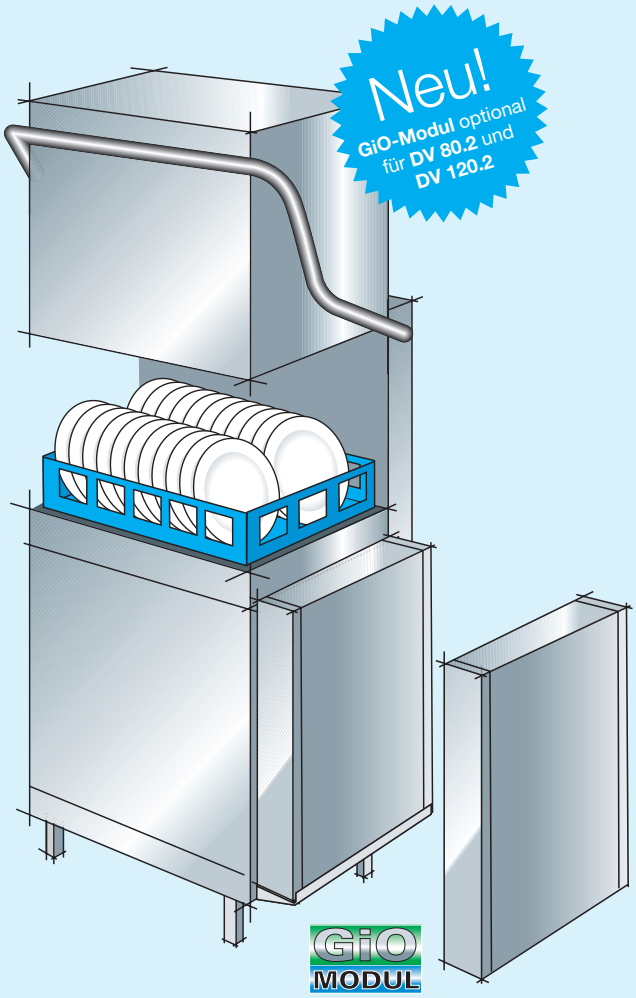

GiO-MODUL (Option) kann sich auch in der Nähe oder z.B. in einem anderen Raum befinden.

Für mehr Komfort in der Spülküche:

- zentrale Wrasenbehandlung
- deutliche Reduzierung der Wrasenbelastung
- keine Wrasenbelastung des Spülpersonals
- integrierte Kondensatabführung
- spülprogrammgesteuertes Anlaufen der Absaugung
- zeitgesteuerter Nachlauf
- ohne Filter und wartungsfrei
- nachrüstbar
- optional

Gut aufgestellt dank MEIKO

The clean solution

Aufstellung und Beschickung nach Maß

Ob geradliniges Durchschub- oder raumsparendes Eckmodell, die ideale Bauweise der MEIKO Durchschubautomaten erlaubt fast unbegrenzte Aufstellungsvarianten. Für die effektivste Spülorganisation bieten wir aus unserem Tischlieferprogramm zahlreiche weitere Tischvarianten an, vom einfachen Gleittisch bis hin zur kompletten Geschirrabräumstation mit integrierter Gläserspülmaschine. **Komfortable und wirtschaftliche Lösungsvorschläge speziell für Ihre Spülküche konzipieren wir gerne für Sie.**

Abräumen und Durchschieben:
Mit MEIKO Spültechnologie geht das alles in einem Abwasch.

Durchschiebender Erfolg: Klassisch und geradlinig

Um die Ecke gedacht: Und dabei viel Platz gespart

Technische Daten

MEIKO
The clean solution

DV 80.2 /
DV 120.2

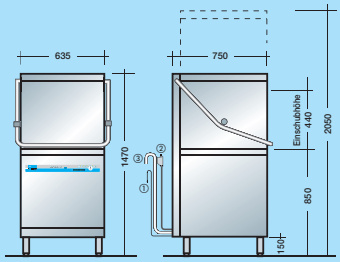

DV 80.2 / DV 120.2
Wrasenbehandlung
AirBox *AktivAir*

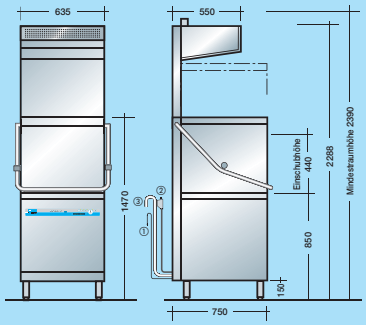

DV 80.2 / DV 120.2
Wärmerückgewinnung
Punkt2 AirConcept

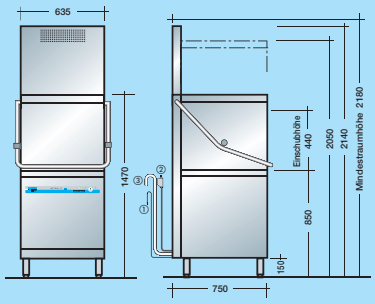

GiO-MODUL
separat

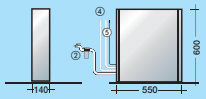

		DV 80.2	DV 120.2
Korbabmessungen	mm	500 x 500	
Theoretische			
Korbleistungen	bis zu Körbe/h*	60/40/17	
Tellerleistung	bis zu Teller/h	1.080	
Gläserleistung	bis zu Gläser/h	2.160	
Pumpenmotor	kW	0,75	1,5
Tankinhalt	ltr.	22	
Klarspülung	ltr./Korb	2,6	
Tankheizung	kW	1,3	
Einbauboiler bei			
45 °C Wasserzulauftemperatur	kW	7,5	
10 °C Wasserzulauftemperatur	kW	9,0	
Elektr. Gesamtanschluss bei			
45 °C Wasserzulauftemperatur	kW	9,7	10,4
10 °C Wasserzulauftemperatur	kW	11,2	11,9
10 °C Wasserzulauftemperatur mit *Punkt2 AirConcept*	kW	9,7	10,4

Elektro-Installation:
Elektroanschluss: ① Drehstrom 3 NPE, 400 V, 50 Hz. Die Option *Aktiv-Clean* erhöht den Anschlusswert um 0,25 kW, die Option AirBox *AktivAir* um 0,4 kW. Die Schaltung entspricht den Bestimmungen des VDE.

Wasser-Installation:
Die Automaten können ohne Zwischenschaltung von Sicherheitsarmaturen an das Frischwassernetz angeschlossen werden ②. Mindestfließdruck 0,6 bar, Maximaldruck 5 bar. Der Frischwasseranschluss ist gemäß den örtlich geltenden Vorschriften auszuführen. (Deutschland z.B. DIN 1988/EN1717). Ablauf ¾″. Bauseitiger Wandablauf max. 700 mm hoch ③. Länge der Anschlussleitungen ca. 1,4 m ab Automat.

GiO-MODUL:
Kaltwasseranschluss (max. 35 °C), Mindestfließdruck 1 bar, Maximaldruck 5 bar. Leitwert Rohwasser <1000 µS/cm. Gesamtwasserhärte max. 28 °dH. Anschlussset: Panzerschlauch 1 m, Absperrventil, Druckminderer, Filter 10 µm mit Aktivkohle, Panzerschlauch 2 m zum Automat. Ablaufset: Konzentratablaufschlauch ca. 2 m ④, Ablaufverrohrung inkl. Netztrennung. Freier Auslauf Typ AA gemäß EN 1717.
Permeat- und Elektroleitung zwischen Automat und separat beigestelltem *GiO-MODUL* ca. 3 m ⑤. Beim Einsatz des GiO-Moduls ist für den DIN-konformen Betrieb eine Frischwasser-Netztrennung gemäß EN 1717 erforderlich (Option).

(1 bar = 100 kPa) (1 °dH ca. 0,18 mmol/l $CaCO_3$)

Wählbare Programmlaufzeiten:

DV 80.2	Kurzprogramm	=	60 s
	Normalprogramm	=	90 s
	Intensivprogramm	=	210 s
DV 120.2	Schonprogramm	=	60 s (Druckstufe I)
	Intensivprogramm	=	90 s (Druckstufe II)
	Powerprogramm	=	210 s (Druckstufe III)

Bei Anschluss an Kaltwasser und/oder kurzen Korbwechselzeiten können sich die Laufzeiten zur Erreichung hygienischer Klarspültemperaturen erhöhen.
Im Wasserwechselprogramm verlängern sich die Programmlaufzeiten.
* Die Optionen *Punkt2 AirConcept* und AirBox *AktivAir* können nicht mit der Option Haubenautomatik kombiniert werden.
Für die Auslegung der Be- und Entlüftung der Spülküche ist die VDI 2052 zu berücksichtigen.

Gemäß der Hygieneanforderungen der DIN 10511-H für gewerbliches Gläserspülen, DIN 10512 für gewerbliches Geschirrspülen sowie DIN SPEC 10534.

MEIKO*LON*

MEIKO empfiehlt Marken-Reinigungsprodukte namhafter Hersteller.
Eine hervorragende Wahl sind **MEIKO***LON* Reinigungs- und Hygieneprodukte.

140.031.04.09.15/D/FD/5000

Änderungen im Zuge der Weiterentwicklung vorbehalten

MEIKO Maschinenbau GmbH & Co. KG · Englerstr. 3 · 77652 Offenburg · Germany · Tel. +49 (0)781 203-0 · Fax +49 (0)781 203-1274 · E-Mail: info@meiko.de · www.meiko.de